ROHS Compatible

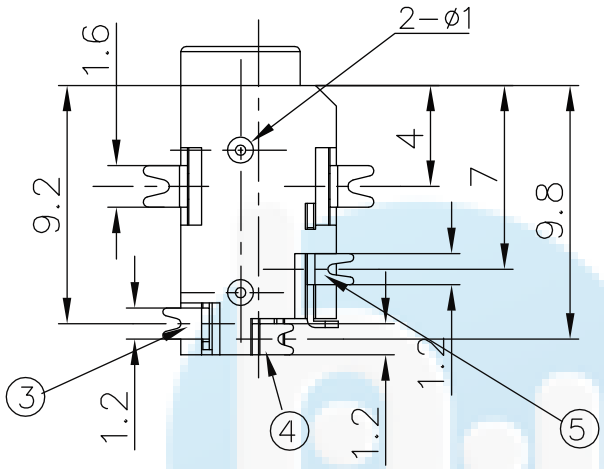

PCB板位置尺寸

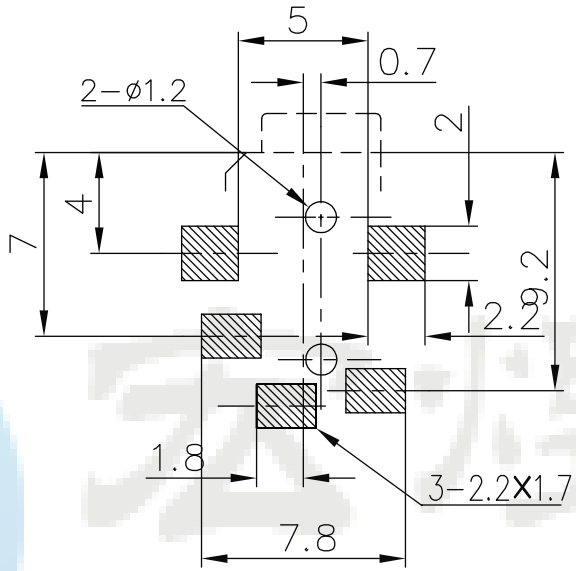

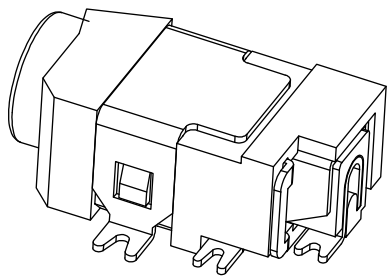

接点示意图

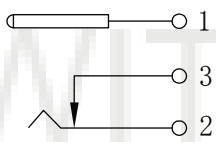

主要技术特性:

1. 使用温度范围: -40～70°
2. 额 定 负 荷: DC50V 0.2A
3. 接 触 电 阻: ≤0.03Ω
4. 绝 缘 电 阻: ≥100MΩ
5. 耐 压: AC500V(50Hz)/1mA min
6. 动 作 力: 3～20N
7. 寿 命: 5000次

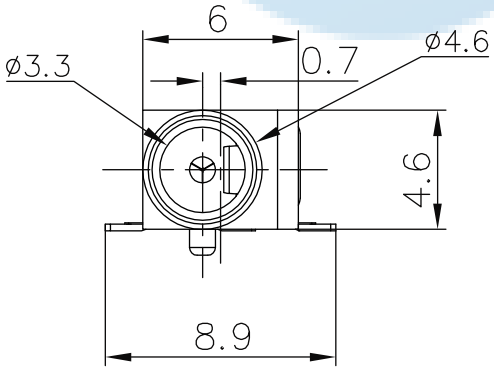

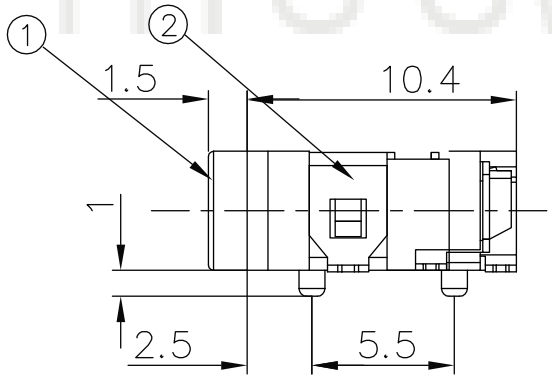

未注公差尺寸的极限尺寸均按GB1804-中m级

序号	零件图号或代号	名 称	数量	材 料	备注
5		簧 片	1	QSn6.5-0.1锡青铜带T=0.25mm	D.L1Ag
4		插 针	1	QSn6.5-0.1锡青铜带T=0.25mm	D.Ni
3		弯 片	1	H62黄铜带 T=0.3mm	D.L1Ag
2		屏 蔽 片	1	H62黄铜带 T=0.25mm	D.L1Ag
1		基 座	1	PA66 工程塑料	黑色

DESIGN	Li Jinwei	SCALL	
DRAWING	Wu Qifa	UNIT	mm
CHECK	Zheng Jinxian	SIZE	A4: 210 * 297
APPROVAL	Liu Xiaohong	DATE	2020-06-10

TOLERANCE
X.X ±0.30 X.°±2°
.XX ±0.20 .X° ±1°
.XXX ±0.10 .XX°±0.5°

DRAWG NO. DC-052

TITLE: DC插座

东莞市宏煜盛实业有限公司
Dongguan hongyusheng Industry Co., Ltd
TEL: 0769-81230179 https://www.hystypec.com