ROHS Compatible

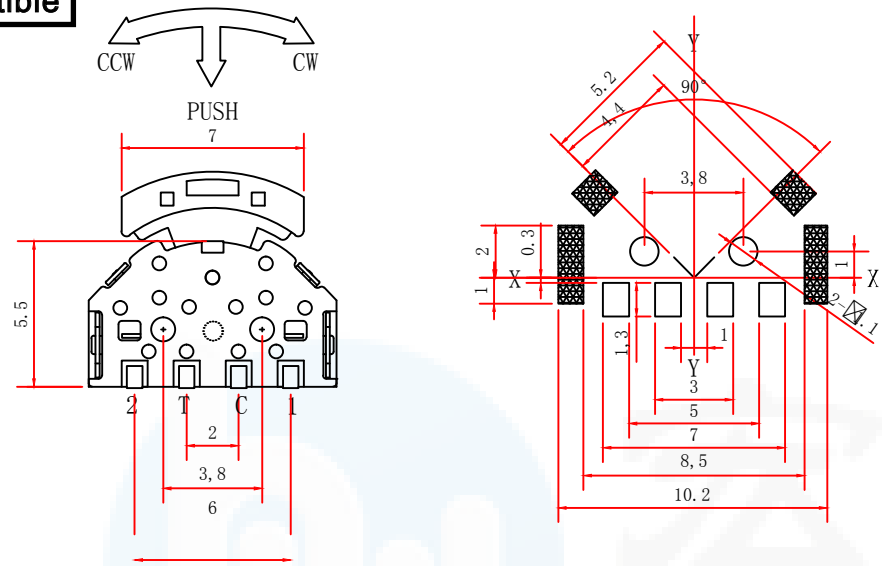

CODE TABLE (■ =ON)

TERNIMAL \ ANGLE	20°	(15°)	0°	(15°)	20°
①	■	■			
②				■	■
③	■	■	■	■	■

CCW ⟵ ⟶ CW

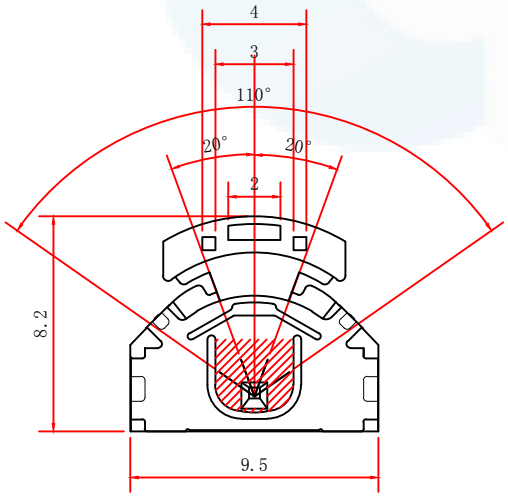

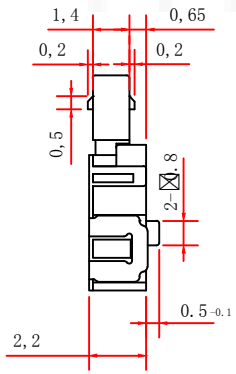

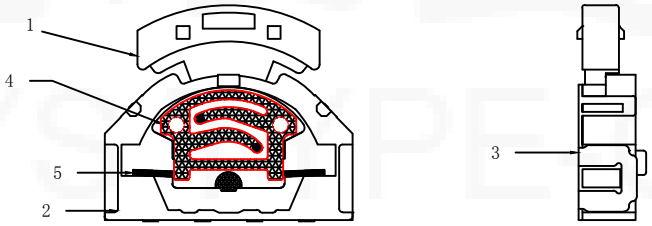

项　目	规　格
额定范围:	0.1A DC12V
绝缘电阻:	100MΩ min(DC100V)
耐压强度:	AC100V(50/60Hz foy 1 minute)
机械寿命:	100,000 cycles
操作温度:	-10℃ ~ +60℃
操作力度:	80±10gf
	205±20gf

序号	名　称	数量	材　料	镀涂　颜色
5	弹　簧	1	不锈钢	银 白 色
4	接 触 簧 片	1	复银铜	银白色镶银
3	盖　子	1	不锈钢	银白色与镀银
2	底　座	1	PA46	黑色与镀银
1	主　轴	1	PA46	黑　色

DESIGN	Li Jinwei	SCALL	
DRAWING	Wu Qifa	UNIT	mm
CHECK	Zheng Jinxian	SIZE	A4: 210 * 297
APPROVAL	Liu Xiaohong	DATE	2020-06-10

TOLERANCE
X.X ±0.30　X.°±2°
.XX ±0.20　.X° ±1°
.XXX ±0.10　.XX°±0.5°

DRAWG NO. FS-1508S-01

TITLE: 多功能开关 短轴

东莞市宏煜盛实业有限公司
Dongguan hongyusheng Industry Co., Ltd
TEL: 0769-81230179　https://www.hystypec.com